465-1080

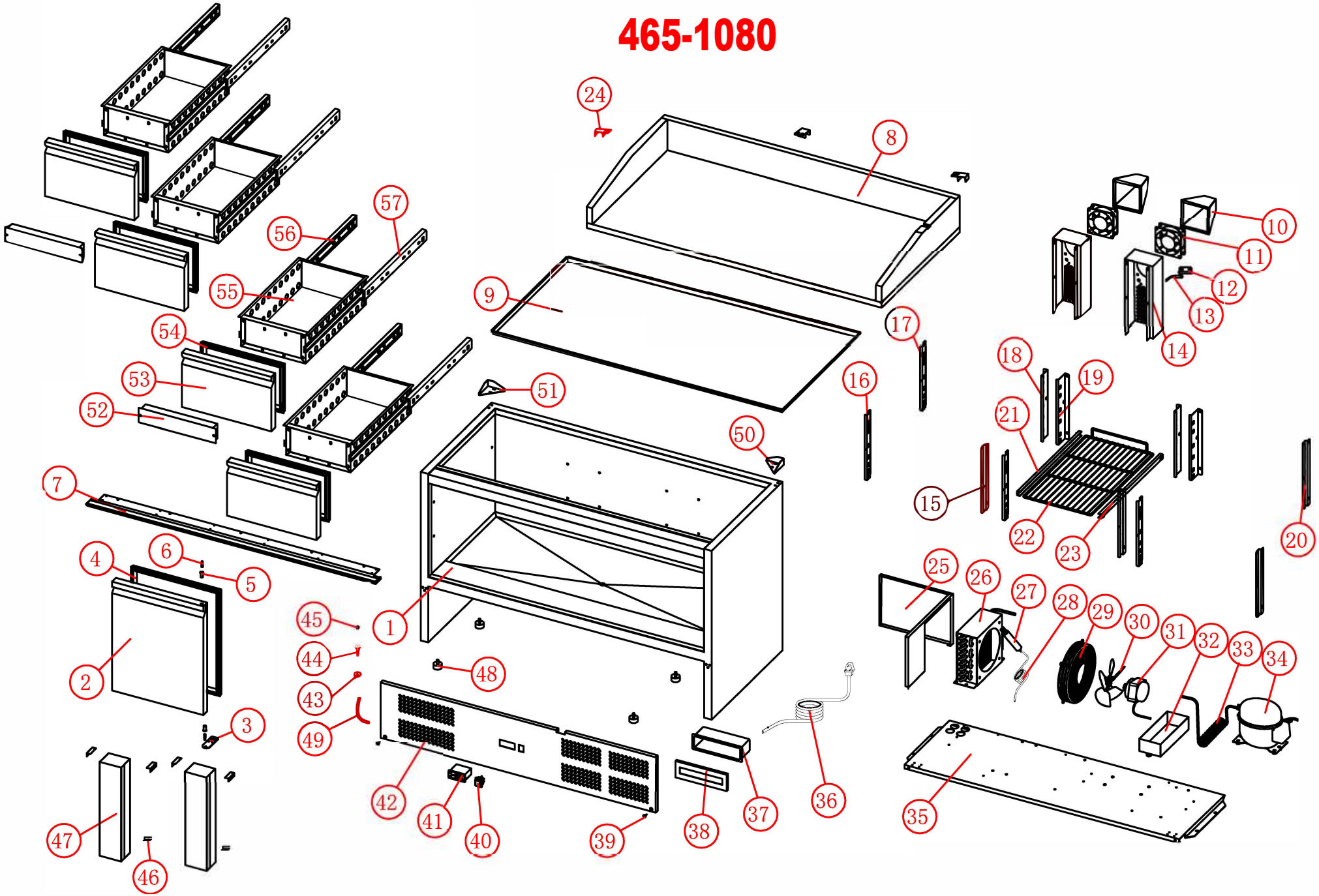

24
8
57
56
55
54
53
52
9
51
50
17
16
10
11
12
13
14
18
19
21
15
22
23
20
7
4
6
5
2
3
45
44
43
49
1
48
42
41
40
39
38
37
36
25
26
27
28
29
30
31
32
33
34
35
47
46