Explosionszeichnung Lagertiefkühlschrank

Modell schwarz HT 600 B (Art.-Nr. 323-2125)
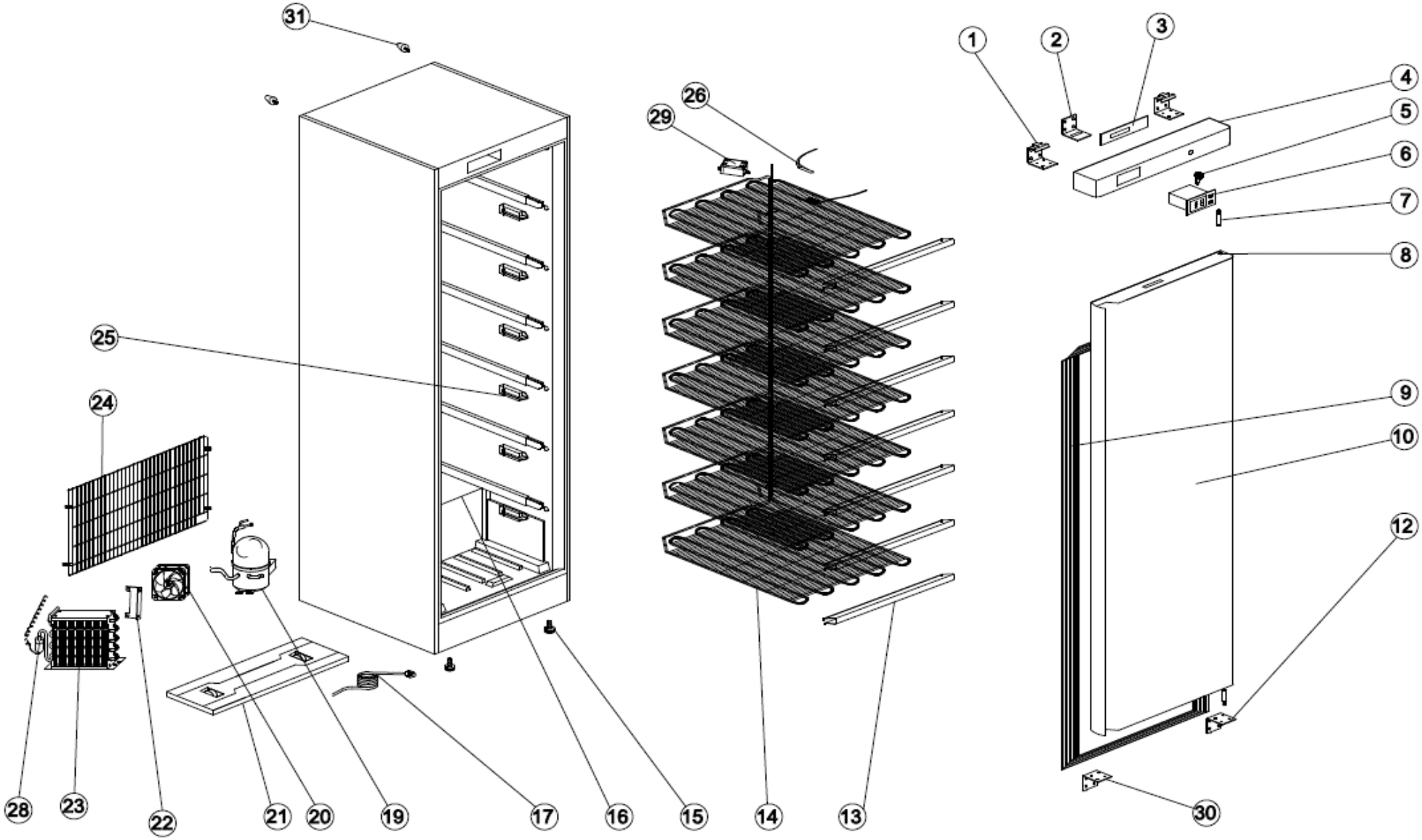
SARO Gastro-Products GmbH
Sandbahn 6, 46446 Emmerich am Rhein, GERMANY
Tel. +49 (0) 2822-9258-0 www.saro.de